直流電圧計・電流計、受信計 3194A



■特　長

- ●48×24mmのDINサイズ小形設計
- ●フルスケール表示ー19999～19999任意設定
- ●オフセット表示可変機能付
- ●ゼロサプレス表示機能付
- ●電源・入力間はアイソレート

■形　名　3194A-□-□-□

1　2　3

1 測定入力

記　号	測定範囲	入力抵抗	確　　度＊1	過大入力
03	±1.9999　V	1MΩ	±（0.05% of rdg.+2 digit）	DC±250　V
04	±19.999　V	1MΩ	±（0.05% of rdg.+2 digit）	DC±250　V
05	±199.99　V	10MΩ	±（0.05% of rdg.+2 digit）	DC±350　V
09	DC1～ 5　V	1MΩ	±（0.1% of rdg.+5 digit）	DC±250　V
V1	DC0～ 1　V	1MΩ	±（0.05% of rdg.+2 digit）	DC±250　V
V2	DC0～ 5　V	1MΩ	±（0.05% of rdg.+2 digit）	DC±250　V
V3	DC0～10　V	1MΩ	±（0.05% of rdg.+2 digit）	DC±250　V
19	DC4～20mA	13　Ω	±（0.1% of rdg.+5 digit）	DC±150mA
A1	DC0～ 1mA	220　Ω	±（0.1% of rdg.+2 digit）	DC± 40mA

＊1　確　　度：23℃±5℃、45～75％RHの状態で規定
＊2　温度係数：-03～05、-V1～-V3±100ppm/℃、-09、-19、
-A1±200ppm/℃、使用温度範囲　0～50℃で規定

2 表示色

記　号	内　容
R	赤色LED
G	緑色LED

3 オプション

記　号	機　　能
X	なし
A01	小数点外部制御

■一般仕様

表　　示：0～19999　赤色または緑色LED（文字高さ８mm）
ゼロサプレス機能付
スケーリング機能：フルスケール表示　ー19999～＋19999
フルスケール表示設定機能付
オフセット表示　ー19999～＋19999
オフセット表示設定機能付
オフセット固定機能：オフセット値以下の入力時の表示値をオフセット表示値に固定する機能
微　調　整：値表示の微調整が可能
10^0 桁 0 固 定：設定可能
小 数 点 表 示：設定操作にて選択、-A01は端子入力
オ ー バ ー 表 示：130％表示で点滅
ただし19999を越えると0000で点滅表示
分　解　能：1／20000
表 示 周 期：約400ms／1s 選択
入 力 形 式：シングルエンデッド、フローティング入力
A ／ D 変 換 部：⊿ーΣ変換方式
ノ イ ズ 除 去 率：ノーマルモード（NMR）50dB以上
ホ ー ル ド 機 能：測定データを保持(測定入力とアイソレーションなし)
絶 縁 抵 抗：DC500V　100MΩ以上
耐　電　圧：入力端子／外　箱　間　AC1500V　1分間
電源端子／外　箱　間　AC1500V　1分間
電源端子／入力端子間　AC500V　1分間
供 給 電 源：DC5～24V
電源電圧許容範囲：DC4.75～32V
消 費 電 力：DC5V　約150mA
DC12V　約50mA
DC24V　約35mA
動作周囲温度：0～50℃
保 存 温 度：ー20～65℃
質　　量：約45g
実 装 方 法：スナップイン方式

■前面パネル内説明

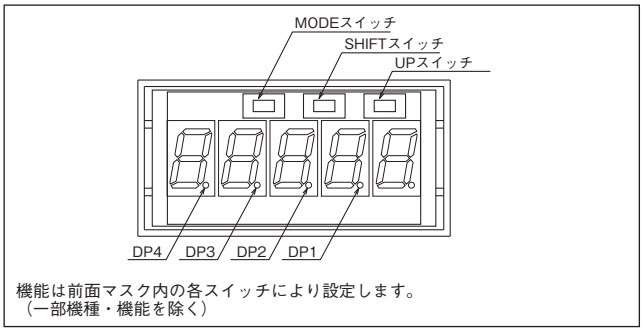

機能は前面マスク内の各スイッチにより設定します。
（一部機種・機能を除く）

■コネクタ配列

端子名	Hi	Lo	COM	HOLD	maintenance				ー	＋
	1	2	3	4	5	6	7	8	9	10
機　能	＋	ー	コモン	ホールド	———				電　源 DC5～24V	
	入　力									

● 小数点外部制御(-A01)

端子名	Hi	Lo	COM	HOLD	DP1	DP2	DP3	DP4	ー	＋
	1	2	3	4	5	6	7	8	9	10
機　能	＋	ー	コモン	ホールド	10^1 桁	10^2 桁	10^3 桁	10^4 桁	電　源 DC5～24V	
	入　力				小　数　点					

■外形図

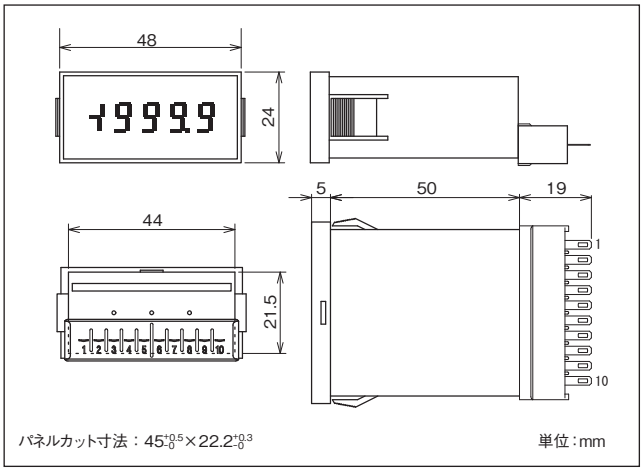

パネルカット寸法：$45^{+0.5}_{0}$×$22.2^{+0.3}_{0}$　　単位：mm